NEO · T

Mateu & Solé

UNIDAD DE CIERRE

PRINCIPALES VENTAJAS TÉCNICAS

- **Precisión en la repetición de apertura de molde ≤ 1 mm**
- **Capacidad de aumento de peso del molde en un 15%**
- **Menor desequilibrio de las barras en ≤ 4 %**
- **Fabricación propia de los componentes clave, componentes de precisión y plazos de entrega**

LUBRICACIÓN DEL PLATO MÓVIL Y GUÍA
Bomba automática de lubricación + detector distribuidor de fácil uso.

MONTAJE DE ROBOT ESTANDARIZADO
Según normas EUROMAP

ESTRUCTURA DE PLATOS ULTRA RÍGIDOS
Con un eje pasante incorporado se proporciona un mayor espacio de sujeción y se mejora la rigidez de la unidad de cierre, reduciendo la longitud.

DISEÑO DE APERTURA Y CIERRE DE MOLDE HIDRÁULICO
Mejora de la posición final de apertura de molde, mejorando su precisión.

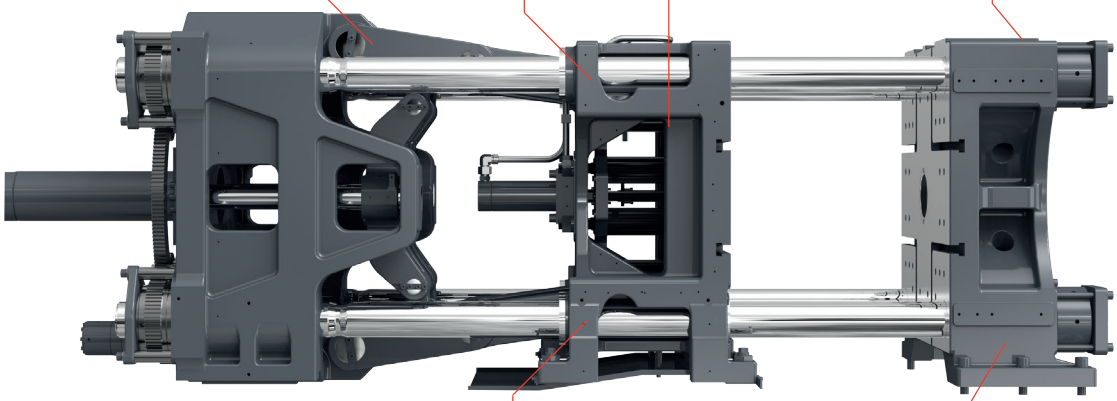

DISPOSITIVO AJUSTABLE DEL SOPORTE PATÍN DEL PLATO MÓVIL
Aumento de la capacidad de carga del rodamiento del molde en un 15%, garantizando un mejor paralelismo y ajuste.

ESTRUCTURA TIPO CAJA
Estudiado diseño que garantiza una baja deformación, una distribución uniforme del cierre, un mejor posicionamiento de la barra de unión y un rendimiento general mejorado.

Mateu & Solé

NEO · T

UNIDAD DE INYECCIÓN

PRINCIPALES VENTAJAS TÉCNICAS

- **Diseño modular.**
- **Precisión de repetición de inyección inferior al 0.5%**
- **Control grupo de inyección de ± 1ºC**
- **Mejora de velocidad de inyección de un 15 a 30% en inyectoras pequeñas y de un 5 a 10% en las grandes**

CONTROL DE CONTRAPRESIÓN PROPORCIONAL
Plastificación más consistente y homogeneidad de fusión

SISTEMA PLASTIFICACIÓN ELÉCTRICA (OPCIONAL)
Ayuda a reducir el tiempo de ciclo de carga y la eficiencia de plastificación al momento.

DOBLE CILINDRO DE APOYO DE CARRO
Se asegura una alineación precisa de la boquilla garantizando una fuerza contacto del carro balanceada y ayuda a evitar fugas de material.

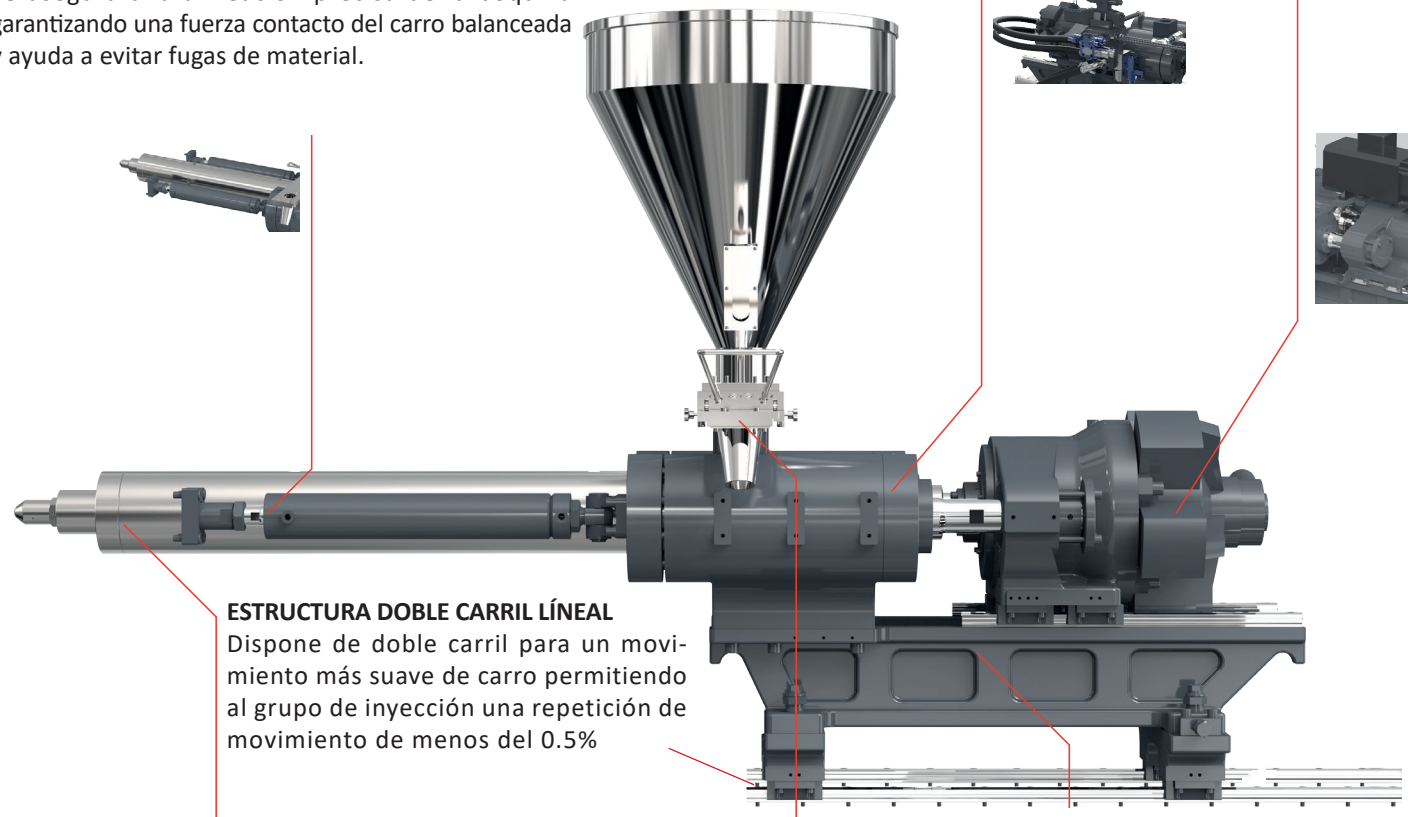

ESTRUCTURA DOBLE CARRIL LÍNEAL
Dispone de doble carril para un movimiento más suave de carro permitiendo al grupo de inyección una repetición de movimiento de menos del 0.5%

GRUPO DE INYECCIÓN CON DESPLAZAMIENTO ROTACIONAL
Hace mucho más fácil el cambio de plastificador.

HUSILLO DE ALTA PLASTIFICACIÓN
Mejora la efectividad en el proceso de plastificación

TOLVA DESLIZANTE
Facilita el movimiento con una mínima resistencia en su desplazamiento.

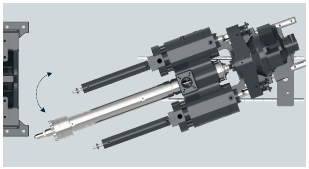

NEO · T

Mateu & Solé

GRUPO ELÉCTRICO Y HIDRÁULICO

PRINCIPALES VENTAJAS TÉCNICAS

- **Máxima eficiencia gracias a la nueva generación de servo-sistema, con un ahorro de entre un 30 a 80% de energia en comparación con los sistemas hidráulicos tradicionales.**
- **Alta velocidad de respuesta.**
- **Actualización de la potencia del motor de la bomba hidráulica para acortar el tiempo de ciclo de inyección.**
- **Sistema hidráulico más limpio sin soldaduras.**
- **Más fácil y flexible de utilizar.**

CONTROL ESPECIALIZADO
Equipadas con un avanzado control, especial para máquinas de moldeo por inyección. Panel táctil ,rápido e intuitivo y preparado para poder dar servicio por teleasistencia y mantenimiento remoto.

SISTEMA HIDRÁULICO MÁS LIMPIO CON TUBERIAS SIN SOLDADURAS
Las tuberías sin soldaduras protegen el aceite limpio y previenen las fugas de aceite. Mejora en el filtro de línea de aceite + filtro de aspiración + tuberías sin soldadura + cilindros integrados.

CONFIGURACIONES MÁS PERSONALIZADAS
Motorización de la fuerza de cierre, señal de protección del expulsor, personalización del control de cámara caliente.

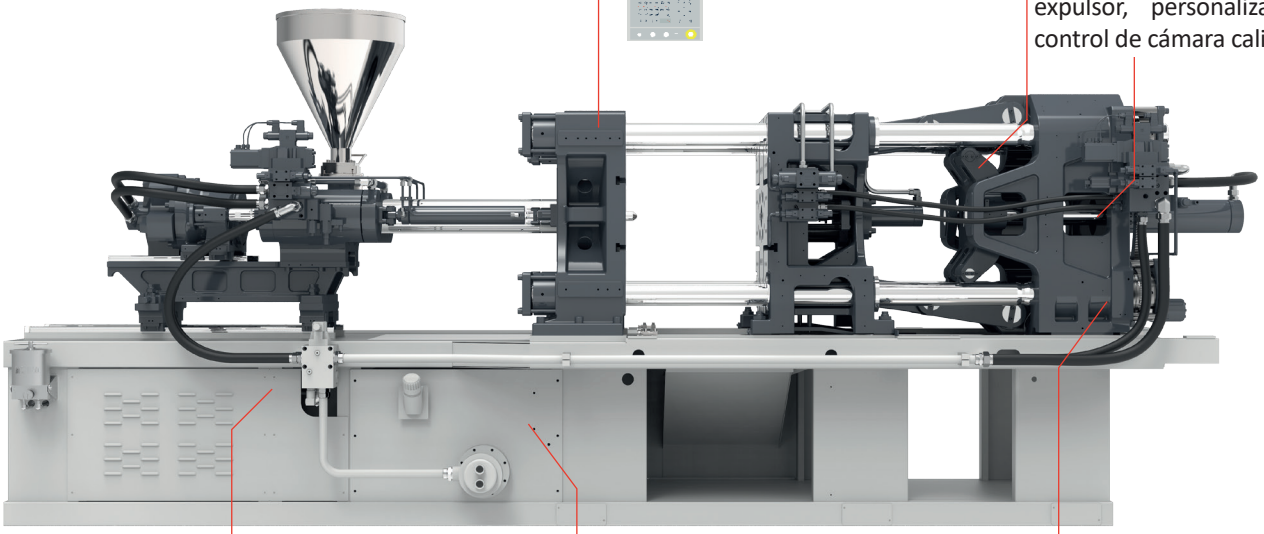

NUEVA GENERACIÓN DE SISTEMA SERVO
Velocidad de respuesta más rápida para acortar los tiempos de ciclo.

DISEÑO PROFESIONAL DEL SISTEMA ELÉCTRICO Y COMPONENTES DE RECONOCIDAS MARCAS.
Armario a prueba de agua y polvo con componentes de reconocida fama mundial. Diseñado y pensado para una total compatibilidad electromagnética con un diseño preciso y fiable.

AVANZADOS ESTÁNDARES DE SEGURIDAD
Protección de baja presión en molde, cadena de protección en las mangueras para aliviar la función de presión en el circuito.